LED WATERDICHT **HERMES**





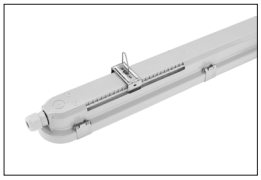



IP66 IK10 850°GWT TOT 167LM/W UGR<25 120° DALI PIR SENSOR GRIJS

LED 3000K 4000K 6000K OPAAL DIFFUSER

7 PRAGMALUX JAAR GARANTIE

TECHNISCHE OMSCHRIJVING

Waterdichte LED-armatuur IP66 voor toepassingen die hoge eisen stellen aan veelzijdigheid, efficiëntie, flexibiliteit, lichtkwaliteit en techniek. Armatuurbehuizing uit sterk UV-bestendig polycarbonaat, vlamdovend. Behuizing voorzien van RVS sluitclips. Armatuurfamilie standaard voorzien van drivers met dipswitch schakelaar, waarmee 4-in-1 wattages en lichtstromen ingesteld kan worden (multilumen). Armatuurlichtstroom tussen 1250 tot 10.200lm, aansluitvermogen 10,00W tot 61,00W. Versies met mono-lichtkleur 3000K (warm wit), 4000K (neutraal wit) of 6000K (daglicht), of versies met 3-CCT (3 lichtkleuren in 1). Maximum efficacy 169 lm/w. Algemene kleurweergave-index (CRI) Ra >80. Zeer stabiele binning MacAdam Ellipse ≤3 (SDCM) voor mono en ≤4 (SDCM) voor 3-CCT versies. Gemiddelde levensduur L90(tq 25°C) = >50.000, L80(tq 25°C) = >100.000 volgens TM-21 extrapolatie, In-SITU temperatuurtest (ISTMT). Toelaatbare omgevingstemperatuur (ta): -25°C ~ + 40°C. Beschermklasse (EN 61140): I. Beschermklasse Ingress Protection (EN 60529): IP66, slagvastheid IEC 62262: IK10. Beoordeling van de gevaren van blauw licht (EN 62471): RG0 , geen risico. Gloeidraadtest conform IEC 60695-2-11: 850°C. Met elektronische transformator, 5-aderige aansluitklem voor bedrading tot 2,5mm2. Standaard voorbereid met 5x2,5mm2 doorvoerbedrading, waarmee armaturen gekoppeld kunnen worden. Kabelentree 2x M20 met 8-14mm klembereik. Versies met DALI, Noodverlichting manuele of autotest, bewegingssensoren, step-dim (hoog-laag), en voorzieningen voor de aansluiting van lichtmanagement systemen op basis van DALI. Armaturen voldoen aan de fundamentele eisen van de van toepassing zijnde EU-richtlijnen en productveiligheidswet, zoals EMC, LvD en RoHs. Armaturen zijn voorzien van een CE-markering en ENEC-keuring.



BESTELGEGEVENS

Artikelcode	Omschrijving	W	lm	lm/W	Kelvin	CRI	Input Current	Lifetime L80B10
4607696	TL Waterdicht Hermes IP66 120cm 21-35W 4000K 3100-5100lm	21-35	3100-5100	146	4000	≥80	0.18	100000
4607696-S	TL Waterdicht Hermes IP66 120cm 21-35W 4000K 3100-5100lm Sensor	21-35	3100-5100	146	4000	≥80	0.18	100000
4607696-N	TL Waterdicht Hermes IP66 120cm 21-35W 4000K 3100-5100lm Nood	21-35	3100-5100	146	4000	≥80	0.18	100000
4607696-SN	TL Waterdicht Hermes IP66 120cm 21-35W 4000K 3100-5100lm Sensor Nood	21-35	3100-5100	146	4000	≥80	0.18	100000
4607696-DA	TL Waterdicht Hermes IP66 120cm 21-35W 4000K 3100-5100lm DALI	21-35	3100-5100	146	4000	≥80	0.18	100000
4607696-DA-N	TL Waterdicht Hermes IP66 120cm 21-35W 4000K 3100-5100lm DALI Nood	21-35	3100-5100	146	4000	≥80	0.18	100000
4607702	TL Waterdicht Hermes IP66 150cm 24-42W 4000K 3750-6100lm	24-42	3750-6100	145	4000	≥80	0.20	100000
4607702-S	TL Waterdicht Hermes IP66 150cm 24-42W 4000K 3750-6100lm Sensor	24-42	3750-6100	145	4000	≥80	0.20	100000
4607702-N	TL Waterdicht Hermes IP66 150cm 24-42W 4000K 3750-6100lm Nood	24-42	3750-6100	145	4000	≥80	0.20	100000
4607702-SN	TL Waterdicht Hermes IP66 150cm 24-42W 4000K 3750-6100lm Sensor Nood	24-42	3750-6100	145	4000	≥80	0.20	100000
4607702-DA	TL Waterdicht Hermes IP66 150cm 24-42W 4000K 3750-6100lm DALI	24-42	3750-6100	145	4000	≥80	0.20	100000
4607702-DA-N	TL Waterdicht Hermes IP66 150cm 24-42W 4000K 3750-6100lm DALI Nood	24-42	3750-6100	145	4000	≥80	0.20	100000
1000497	TL Waterdicht Hermes IP66 150cm 36-61W 4000K 6000-10200lm 5x2,5mm dvb	36-61	6000-10200	167	4000	≥80	0.29	100000
1000497-S	TL Waterdicht Hermes IP66 150cm 36-61W 4000K 6000-10200lm 5x2,5mm dvb Sensor	36-61	6000-10200	167	4000	≥80	0.29	100000
1000497-N	TL Waterdicht Hermes IP66 150cm 36-61W 4000K 6000-10200lm 5x2,5mm dvb Nood	36-61	6000-10200	167	4000	≥80	0.29	100000
1000497-SN	TL Waterdicht Hermes IP66 150cm 36-61W 4000K 6000-10200lm 5x2,5mm dvb Sensor Nood	36-61	6000-10200	167	4000	≥80	0.29	100000
1000497-DA	TL Waterdicht Hermes IP66 150cm 36-61W 4000K 6000-10200lm 5x2,5mm dvb DALI	36-61	6000-10200	167	4000	≥80	0.29	100000
1000497-DA-N	TL Waterdicht Hermes IP66 150cm 36-61W 4000K 6000-10200lm 5x2,5mm dvb DALI Nood	36-61	6000-10200	167	4000	≥80	0.29	100000
4607696-CCT	TL Waterdicht Hermes IP66 120cm 20-35W 3000K-6000K 3-CCT 2700-5000lm	20-35	2700-5000	142	3-4-6K	≥80	0.18	100000
4607696-CCT-S	TL Waterdicht Hermes IP66 120cm 20-35W 3000K-6000K 3-CCT 2700-5000lm Sensor	20-35	2700-5000	142	3-4-6K	≥80	0.18	100000
4607696-CCT-SN	TL Waterdicht Hermes IP66 120cm 20-35W 3000K-6000K 3-CCT 2700-5000lm Sensor Nood	20-35	2700-5000	142	3-4-6K	≥80	0.18	100000
4607696-CCT-N	TL Waterdicht Hermes IP66 120cm 20-35W 3000K-6000K 3-CCT 2700-5000lm Nood	20-35	2700-5000	142	3-4-6K	≥80	0.18	100000
4607702-CCT	TL Waterdicht Hermes IP66 150cm 30-53W 3000K-6000K 3-CCT 4150-7700lm	30-53	4150-7700	145	3-4-6K	≥80	0.25	100000
4607702-CCT-S	TL Waterdicht Hermes IP66 150cm 30-53W 3000K-6000K 3-CCT 4150-7700lm Sensor	30-53	4150-7700	145	3-4-6K	≥80	0.25	100000
4607702-CCT-SN	TL Waterdicht Hermes IP66 150cm 30-53W 3000K-6000K 3-CCT 4150-7700lm Sensor Nood	30-53	4150-7700	145	3-4-6K	≥80	0.25	100000
4607702-CCT-N	TL Waterdicht Hermes IP66 150cm 30-53W 3000K-6000K 3-CCT 4150-7700lm Nood	30-53	4150-7700	145	3-4-6K	≥80	0.25	100000

LED WATERDICHT **HERMES**

PRAGMALUX PROFESSIONAL LIGHTING

Artikelcode	Omschrijving	W	lm	lm/W	Kelvin	CRI	Input Current	Lifetime L80B10
4607702-CCT-DA	TL Waterdicht Hermes IP66 150cm 30-53W 3000K-6000K 3-CCT 7700lm DALI	30-53	4150-7700	145	3-4-6K	≥80	0.25	100000
4607702-CCT-DA-N	TL Waterdicht Hermes IP66 150cm 30-53W 3000K-6000K 3-CCT 7700lm DALI Nood	30-53	4150-7700	145	3-4-6K	≥80	0.25	100000
1000466	TL Waterdicht Hermes IP66 60cm 10-18W 3000K-6000K 3-CCT 1250-2300lm 5x2,5mm dvb	10-18	1250-2300	138	3-4-6K	≥80	0.09	100000
1000466-S	TL Waterdicht Hermes IP66 60cm 10-18W 3000K-6000K 3-CCT 1250-2300lm 5x2,5mm dvb Sensor	10-18	1250-2300	138	3-4-6K	≥80	0.09	100000
1000473	TL Waterdicht Hermes IP66 120cm 20-35W 3000K-6000K 3-CCT 2700-5000lm 5x2,5mm dvb	20-35	2700-5000	142	3-4-6K	≥80	0.18	100000
1000473-S	TL Waterdicht Hermes IP66 120cm 20-35W 3000K-6000K 3-CCT 2700-5000lm 5x2,5mm dvb Sensor	20-35	2700-5000	142	3-4-6K	≥80	0.18	100000
1000473-N	TL Waterdicht Hermes IP66 120cm 20-35W 3000K-6000K 3-CCT 2700-5000lm 5x2,5mm dvb Nood	20-35	2700-5000	142	3-4-6K	≥80	0.18	100000
1000473-SN	TL Waterdicht Hermes IP66 120cm 20-35W 3000K-6000K 3-CCT 2700-5000lm 5x2,5mm dvb Sensor Nood	20-35	2700-5000	142	3-4-6K	≥80	0.18	100000
1000473-DA	TL Waterdicht Hermes IP66 120cm 20-35W 3000K-6000K 3-CCT 2700-5000lm 5x2,5mm dvb DALI	20-35	2700-5000	142	3-4-6K	≥80	0.18	100000
1000473-DA-N	TL Waterdicht Hermes IP66 120cm 20-35W 3000K-6000K 3-CCT 2700-5000lm 5x2,5mm dvb DALI Nood	20-35	2700-5000	142	3-4-6K	≥80	0.18	100000
1000480	TL Waterdicht Hermes IP66 150cm 30-53W 3000K-6000K 3-CCT 4150-7700lm 5x2,5mm dvb	30-53	4150-7700	145	3-4-6K	≥80	0.25	100000
1000480-S	TL Waterdicht Hermes IP66 150cm 30-53W 3000K-6000K 3-CCT 4150-7700lm 5x2,5mm dvb Sensor	30-53	4150-7700	145	3-4-6K	≥80	0.25	100000
1000480-N	TL Waterdicht Hermes IP66 150cm 30-53W 3000K-6000K 3-CCT 4150-7700lm 5x2,5mm dvb Nood	30-53	4150-7700	145	3-4-6K	≥80	0.25	100000
1000480-SN	TL Waterdicht Hermes IP66 150cm 30-53W 3000K-6000K 3-CCT 4150-7700lm 5x2,5mm dvb Sensor Nood	30-53	4150-7700	145	3-4-6K	≥80	0.25	100000
1000480-DA	TL Waterdicht Hermes IP66 150cm 30-53W 3000K-6000K 3-CCT 4150-7700lm 5x2,5mm dvb DALI	30-53	4150-7700	145	3-4-6K	≥80	0.25	100000
1000480-DA-N	TL Waterdicht Hermes IP66 150cm 30-53W 3000K-6000K 3-CCT 4150-7700lm 5x2,5mm dvb DALI Nood	30-53	4150-7700	145	3-4-6K	≥80	0.25	100000
1000473-SD	TL Waterdicht Hermes IP66 120cm 20-35W 3000K-6000K 3-CCT 2700-5000lm dvb step dim + sensor	20-35	2700-5000	145	3-4-6K	≥80	0.25	100000
4607696-SD	TL Waterdicht Hermes IP66 120cm 35W 4000K 5100lm step dim + sensor	35	5100	145	3-4-6K	≥80	0.25	100000
1000480-SD	TL Waterdicht Hermes IP66 150cm 30-53W 3000K-6000K 3-CCT 4150-7700lm dvb step dim + sensor	30-53	4150-7700	145	3-4-6K	≥80	0.25	100000
1000497-SD	TL Waterdicht Hermes IP66 150cm 36-61W 4000K 6000-10200lm dvb step dim + sensor	36-61	6000-10200	145	3-4-6K	≥80	0.25	100000
4607702-SD	TL Waterdicht Hermes IP66 150cm 42W 4000K 6100lm step dim + sensor	42	6100	145	3-4-6K	≥80	0.25	100000
4607702-CCT-SD	TL Waterdicht Hermes IP66 150cm 53W 3000K-6000K 3-CCT 4150-7700lm step dim + sensor	53	4150-7700	145	3-4-6K	≥80	0.25	100000
1000466-SD	TL Waterdicht Hermes IP66 60cm 10-18W 3000K-6000K 3-CCT 1250-2300lm dvb step dim + sensor	10-18	1250-2300	138	3-4-6K	≥80	0.09	100000
1000473-SD-NA	TL Waterdicht Hermes IP66 120cm 20-35W 3000K-6000K 3-CCT 2700-5000lm 5x2,5mm dvb step dim + sensor & Nood	20-35	2700-5000	142	3-4-6K	≥80	0.18	100000
4607696-SD-NA	TL Waterdicht Hermes IP66 120cm 35W 4000K 5100lm step dim + sensor & Nood	35	5100	145	3-4-6K	≥80	0.25	100000
1000480-SD-NA	TL Waterdicht Hermes IP66 150cm 30-53W 3000K-6000K 3-CCT 4150-7700lm 5x2,5mm dvb step dim + sensor & Nood	30-53	4150-7700	145	3-4-6K	≥80	0.25	100000
1000497-SD-NA	TL Waterdicht Hermes IP66 150cm 36-61W 4000K 6000-10200lm 5x2,5mm dvb step dim + sensor & Nood	36-61	6000-10200	145	3-4-6K	≥80	0.25	100000
4607702-SD-NA	TL Waterdicht Hermes IP66 150cm 42W 4000K 6100lm step dim + sensor & Nood	42	6100	145	3-4-6K	≥80	0.25	100000
4607702-CCT-SD-NA	TL Waterdicht Hermes IP66 150cm 53W 3000K-6000K 3-CCT 4150-7700lm step dim + sensor & Nood	53	4150-7700	145	3-4-6K	≥80	0.25	100000
1000466-PS	TL Waterdicht Hermes IP66 60cm 10-18W 3000K-6000K 3-CCT 1250-2300lm 5x2,5mm dvb + sensor PIR	10-18	1250-2300	127	3-4-6K	≥80	0.09	100000
1000480-PS	TL Waterdicht Hermes IP66 150cm 30-53W 3000K-6000K 3-CCT 4150-7700lm 5x2,5mm dvb + sensor PIR	30-53	4150-7700	145	3-4-6K	≥80	0.25	100000
1000480-PS-NA	TL Waterdicht Hermes IP66 150cm 30-53W 3000K-6000K 3-CCT 4150-7700lm 5x2,5mm dvb + sensor PIR + Nood	30-53	4150-7700	145	3-4-6K	≥80	0.25	100000
1000497-PS	TL Waterdicht Hermes IP66 150cm 36-61W 4000K 6000-10200lm 5x2,5mmdvb + sensor PIR	36-61	6000-10200	167	3-4-6K	≥80	0.25	100000
1000497-PS-NA	TL Waterdicht Hermes IP66 150cm 36-61W 4000K 6000-10200lm 5x2,5mmdvb + sensor PIR + Nood	36-61	6000-10200	167	3-4-6K	≥80	0.25	100000
4607696-PS	TL Waterdicht Hermes IP66 120cm 35W 4000K 5100lm + sensor PIR	35	3100-5100	146	3-4-6K	≥80	0.25	100000
4607696-PS-NA	TL Waterdicht Hermes IP66 120cm 35W 4000K 5100lm + sensor PIR + Nood	35	3100-5100	146	3-4-6K	≥80	0.25	100000
4607702-CCT-PS	TL Waterdicht Hermes IP66 150cm 53W 3000K-6000K 3-CCT 4150-7700lm + sensor PIR	53	4150-7700	145	3-4-6K	≥80	0.25	100000
4607702-CCT-PS-NA	TL Waterdicht Hermes IP66 150cm 53W 3000K-6000K 3-CCT 4150-7700lm + sensor PIR + Nood	53	4150-7700	145	3-4-6K	≥80	0.25	100000
4607702-PS	TL Waterdicht Hermes IP66 150cm 42W 4000K 6100lm + sensor PIR	42	3750-6100	145	3-4-6K	≥80	0.25	100000
4607702-PS-NA	TL Waterdicht Hermes IP66 150cm 42W 4000K 6100lm + sensor PIR + Nood	42	3750-6100	145	3-4-6K	≥80	0.25	100000

PRODUCTGEGEVENS

Elektrische gegevens	
Ingangsspanning (V)	220-240
Ingangsfrequentie (Hz)	50/60
Arbeidsfactor (λ)	≥ 0,95
Driver	Interne
	Flikkervrij
	P_{st}^{LM}: ≤1 SVM:≤4
Dimbaar	Nee/DALI
Aansluiting	Max 3x2,5 mm² wire
	Push-Terminal 5-pole
THD	≤ 20 %

Certificaten & Normen	
Driver certificaten	CE / ENEC / KEMA-KEUR
Armatuur certificaten	CE
IEC beschermingsklasse	I
IP-classificatie	IP66
IK-classificatie	IK10
Gloeidraadtest	850°C
UGR	≤ 25
Lichtbron vervangbaar	Ja
IEC	EN IEC 62722-2-1
LM80 (TM21) L90B50 (uur)	>50,000

Toepassingsomstandigheden	
Omgevingstemperatuur Tq	25°C
Bereik omgevingstemperatuur	-25 ~ +40°C

Kleuren & materialen	
Materiaal behuizing	PC
Optisch-/Lens-/Reflectormateriaal	PC
Kleur behuizing	Grijs RAL7035

Artikelcode	Omschrijving	Driver failure rate at 5,000h	Inrush current		Max. Drivers op MCB			
			Ipeak (A)	Twidth (µs)	B 10A	B 16A	C 10A	C 16A
4607696	TL Waterdicht Hermes IP66 120cm 21-35W 4000K 3100-5100lm	≤1%	21.7	220	22	34	33	54
4607702	TL Waterdicht Hermes IP66 150cm 24-42W 4000K 3750-6100lm	≤1%	29.9	220	15	25	24	38
1000497	TL Waterdicht Hermes IP66 150cm 36-61W 4000K 6000-10200lm 5x2,5mm dvb	≤1%	30.9	220	11	17	17	27
1000466	TL Waterdicht Hermes IP66 60cm 10-18W 3000K-6000K 3-CCT 1250-2300lm 5x2,5mm dvb	≤1%	7.7	220	43	69	67	107
1000473	TL Waterdicht Hermes IP66 120cm 20-35W 3000K-6000K 3-CCT 2700-5000lm 5x2,5mm dvb	≤1%	21.7	220	22	34	33	54
1000480	TL Waterdicht Hermes IP66 150cm 30-53W 3000K-6000K 3-CCT 4150-7700lm 5x2,5mm dvb	≤1%	29.9	220	15	25	24	38

-S / -N / -SN / -DA / -DA-SC / -DA-N / -DA-SCN

AFMETINGEN

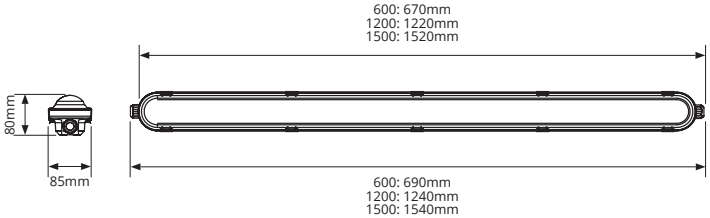

FOTOMETRISCHE GEGEVENS

TL Waterdicht Hermes IP66 150cm 42W 4000K 6100lm (4607702)

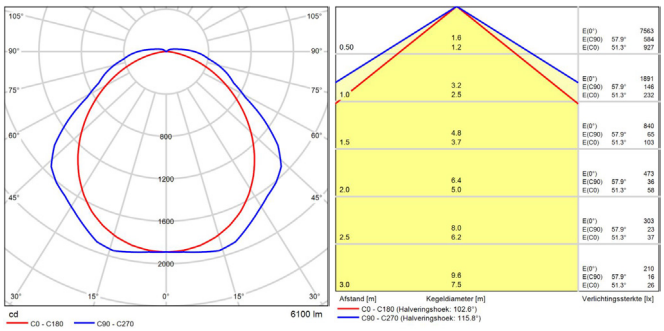

PRODUCTDETAILS

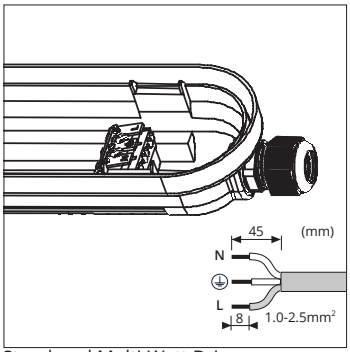

Standaard Multi-Watt Driver

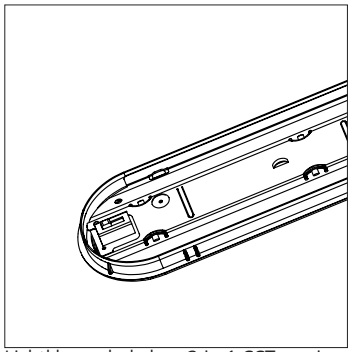

Lichtkleurschakelaar 3-in-1 CCT versies (3000-4000-6000K)

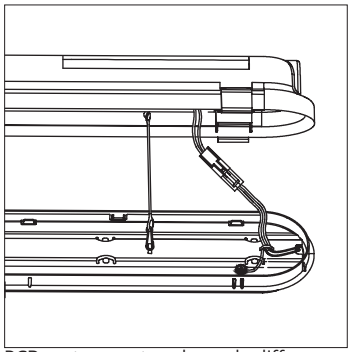

PCB vastgemonteerd aan de diffuser

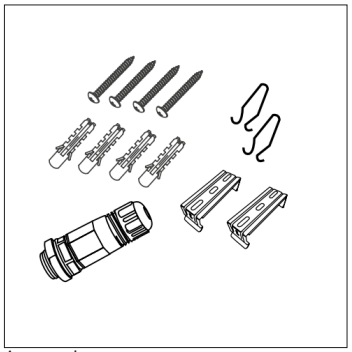

Accessoires

©2023 Pragmalux - PDL Lighting B.V. Alle rechten voorbehouden. PDL Lighting B.V. doet geen uitspraken over en geeft geen garanties voor de nauwkeurigheid of volledigheid van de informatie in dit document en kan op geen enkele wijze aansprakelijk worden gesteld voor handelingen die op deze informatie worden gebaseerd. De informatie in dit document is niet bedoeld als offerte en maakt geen deel uit van enige aanbieding of overeenkomst, Fouten en omissies voorbehouden.

Versie 16032023

LED WATERDICHT **HERMES**

PRAGMALUX PROFESSIONAL LIGHTING

EXTRA INFORMATIE

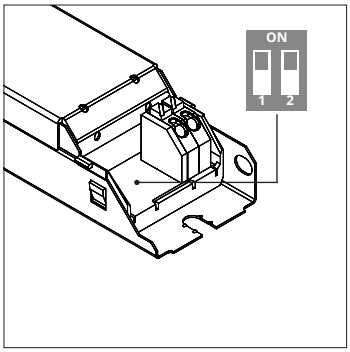

Standaard Multi-Watt Driver



1	2	mA
ON	ON	200
OFF	ON	250
ON	OFF	300
OFF	OFF	350

Artikel-code	Omschrijving	200mA				250mA				300mA				350mA			
		W	3000K	4000K	6000K	W	3000K	4000K	6000K	W	3000K	4000K	6000K	W	3000K	4000K	6000K
4607696	TL Waterdicht Hermes IP66 120cm 21-35W 4000K 3100-5100lm	21	-	3100	-	25	-	3450	-	30	-	4400	-	35	-	5100	-
4607702	TL Waterdicht Hermes IP66 150cm 24-42W 4000K 3750-6100lm	24	-	3750	-	30	-	4500	-	36	-	5400	-	42	-	6100	-
1000497	TL Waterdicht Hermes IP66 150cm 36-61W 4000K 6000-10200lm	36	-	6000	-	44	-	7300	-	53	-	8700	-	61	-	10200	-
1000466	TL Waterdicht Hermes IP66 60cm 10-18W 3000K-6000K 3-CCT 1250-2300lm	10	1250	1350	1325	13	1550	1650	1715	15	1750	2000	1900	18	2000	2300	2200
1000473	TL Waterdicht Hermes IP66 120cm 20-35W 3000K-6000K 3-CCT 2700-5000lm	20	2700	3050	2950	25	3250	3700	3550	30	3850	4350	4200	35	4400	5000	4800
1000480	TL Waterdicht Hermes IP66 150cm 30-53W 3000K-6000K 3-CCT 4150-7700lm	30	4150	4700	4550	37	5050	5700	5500	45	5950	6700	6450	53	6800	7700	7400

-S / -N / -SN / -DA / -DA-SC / -DA-N / -DA-SCN

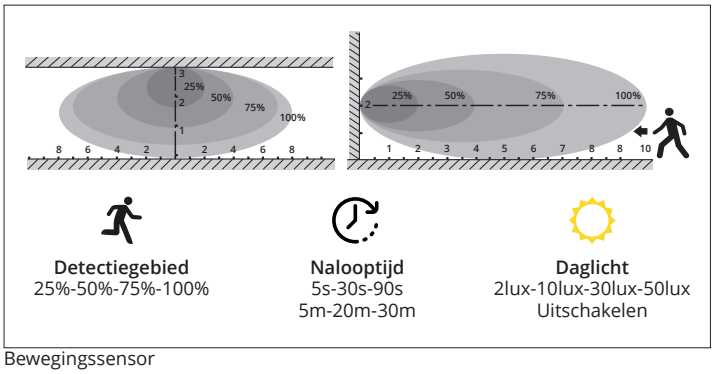

Bewegingssensor
Maximale montagehoogte: 6 meter

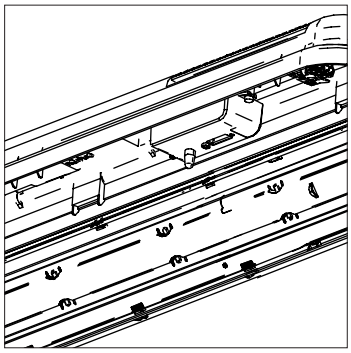

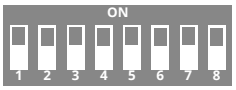

Detectiegebied

1	2	
ON	ON	100%
OFF	ON	75%
ON	OFF	50%
OFF	OFF	25%

Nalooptijd

3	4	5	
ON	ON	ON	5s
OFF	ON	ON	30s
ON	OFF	ON	90s
OFF	OFF	ON	5m
ON	ON	OFF	20m
OFF	OFF	OFF	30m

Daglicht

6	7	8	
ON	ON	ON	2lux
ON	ON	OFF	10lux
OFF	ON	OFF	30lux
ON	OFF	OFF	50lux
OFF	OFF	OFF	Uitschakelen

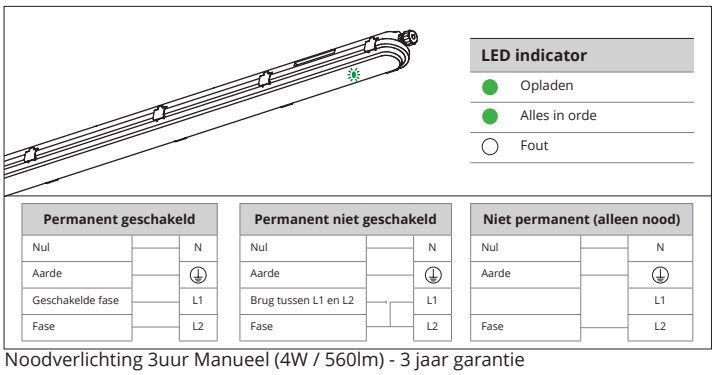

LED indicator	
●	Opladen
●	Alles in orde
○	Fout

Permanent geschakeld		
Nul		N
Aarde		⏚
Geschakelde fase		L1
Fase		L2

Permanent niet geschakeld		
Nul		N
Aarde		⏚
Brug tussen L1 en L2		L1
Fase		L2

Niet permanent (alleen nood)		
Nul		N
Aarde		⏚
		L1
Fase		L2

Noodverlichting 3uur Manueel (4W / 560lm) - 3 jaar garantie