LED DOWNLIGHT **MADO**

PRAGMALUX PROFESSIONAL LIGHTING

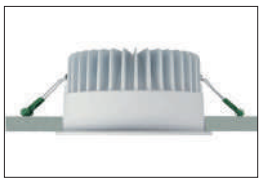

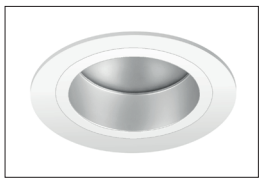

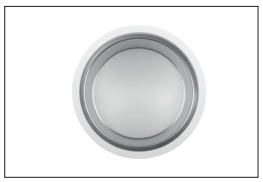

IP20 DARKLIGHT IP44 IK02 TOT 140LM/W UGR<19 74° MAT 79° DARKLIGHT 83° HOOGGLANS

5 PRAGMALUX JAAR GARANTIE

LED 3000K 4000K WIT

OPTIES

DALI 1-10V CASAMBI

2700K 3500K 5000K TUNABLE WHITE RGB CRI90+ MODE VOEDSEL

IP65 KLEUR BEHUIZING GST-WIELAND CONNECTOR SENSOR NOOD

TECHNISCHE OMSCHRIJVING

Ronde LED downlighter met aluminium reflector met klemveren. Geschikt voor montage in plafonds met inbouwopeningen, lamellensystemen, systeemplafonds met verborgen en zichtbare draagprofielen. Geschikt voor inbouwopeningen van Ø135, Ø180 en Ø200 Inbouwdiepte ≥100mm. Naast inbouw ook beschikbaar in opbouw, pendel en trackmontage. Armatuurlichtstroom 600 tot 5048lm, aansluitvermogen 5,00W tot 39,00W met lichtrendement tot 130 lm/W. Beschikbaar in kleurtemperatuur (CCT) 3000K (warm wit) en 4000K (neutraal wit). Algemene kleurweergave-index (CRI) Ra >80. Zeer stabiele binning MacAdam Ellipse <3 (SDCM). Gemiddelde levensduur L90(tq 25°C) = >54.000 volgens TM-21 extrapolatie, In-SITU temperatuurtest (ISTMT). Toelaatbare omgevingstemperatuur (ta): -20°C ~ + 40°C. Beschermklasse (EN 61140): II. Beschermklasse Ingress Protection (EN 60529): IP20, slagvastheid IEC 62262: IK02. Gloeidraadtest conform IEC 60695-2-11: 650°C. Met elektronische transformator, schakelbaar vermogen, met geïntegreerde trekontlasting. Versies met aan/uit schakeling, 1-10V, DALI, push&dim. Met 2-aderige aansluitklem voor bedrading tot 1,5mm2. Versies met plug&play GST18i3/4/5. Armaturen voldoen aan de fundamentele eisen van de van toepassing zijnde EU-richtlijnen en productveiligheidswet, zoals EMC, LvD en RoHs. Armaturen zijn voorzien van een CE-markering.

BESTELGEGEVENS

Artikelcode	Omschrijving	W	lm	Kelvin	CRI	Type	Ømm	Beam angle	IP	Lifetime L80B10
3501419	LED Downlight MADO 150 9W 3000K 1410lm Ø150 Darklight	9	1410	3000	≥80	Inbouw	150	70°	20	120000
3501421	LED Downlight MADO 150 9W 4000K 1480lm Ø150 Darklight	9	1480	4000	≥80	Inbouw	150	70°	20	120000
3501420	LED Downlight MADO 150 12W 3000K 1900lm Ø150 Darklight	12	1900	3000	≥80	Inbouw	150	70°	20	120000
3501434	LED Downlight MADO 150 12W 4000K 2005lm Ø150 Darklight	12	2005	4000	≥80	Inbouw	150	70°	20	120000
3501215	LED Downlight MADO 150 18W 3000K 2630lm Ø150 Darklight	18	2630	3000	≥80	Inbouw	150	70°	20	120000
3501216	LED Downlight MADO 150 18W 4000K 2760lm Ø150 Darklight	18	2760	4000	≥80	Inbouw	150	70°	20	120000
3501217	LED Downlight MADO 150 25W 3000K 3540lm Ø150 Darklight	25	3540	3000	≥80	Inbouw	150	70°	20	120000
3501218	LED Downlight MADO 150 25W 4000K 3720lm Ø150 Darklight	25	3720	4000	≥80	Inbouw	150	70°	20	120000
3501219	LED Downlight MADO 150 33W 3000K 4380lm Ø150 Darklight	33	4380	3000	≥80	Inbouw	150	70°	20	120000
3501220	LED Downlight MADO 150 33W 4000K 4600lm Ø150 Darklight	33	4600	4000	≥80	Inbouw	150	70°	20	120000
3501433	LED Downlight MADO 150 9W 3000K 1125lm Ø150 Mat	9	1125	3000	≥80	Inbouw	150	74°	44	120000
3501435	LED Downlight MADO 150 9W 4000K 1185lm Ø150 Mat	9	1185	4000	≥80	Inbouw	150	74°	44	120000
3501434	LED Downlight MADO 150 12W 3000K 1565lm Ø150 Mat	12	1565	3000	≥80	Inbouw	150	74°	44	120000
3501436	LED Downlight MADO 150 12W 4000K 1645lm Ø150 Mat	12	1645	4000	≥80	Inbouw	150	74°	44	120000
2501240	LED Downlight MADO 150 18W 3000K 2190lm Ø150 Mat	18	2190	3000	≥80	Inbouw	150	74°	44	120000
3501241	LED Downlight MADO 150 18W 4000K 2300lm Ø150 Mat	18	2300	4000	≥80	Inbouw	150	74°	44	120000
3501242	LED Downlight MADO 15025W 3000K 2990lm Ø150 Mat	25	2990	3000	≥80	Inbouw	150	74°	44	120000

BESTELGEGEVENS

Artikelcode	Omschrijving	W	lm	Kelvin	CRI	Type	Ømm	Beam angle	IP	Lifetime L80B10
3501243	LED Downlight MADO 15025W 4000K 3140lm Ø150 Mat	25	3140	4000	≥80	Inbouw	150	74°	44	120000
3501244	LED Downlight MADO 150 33W 3000K 3740lm Ø150 Mat	33	3740	3000	≥80	Inbouw	150	74°	44	120000
3501245	LED Downlight MADO 150 33W 4000K 3930lm Ø150 Mat	33	3930	4000	≥80	Inbouw	150	74°	44	120000
3501431	LED Downlight MADO 150 9W 3000K 1125lm Ø150 Hoogglans	9	1125	3000	≥80	Inbouw	150	83°	44	120000
3501432	LED Downlight MADO 150 9W 4000K 1185lm Ø150 Hoogglans	9	1185	4000	≥80	Inbouw	150	83°	44	120000
3501423	LED Downlight MADO 150 12W 3000K 1565lm Ø150 Hoogglans	12	1565	3000	≥80	Inbouw	150	83°	44	120000
3501424	LED Downlight MADO 150 12W 4000K 1645lm Ø150 Hoogglans	12	1645	4000	≥80	Inbouw	150	83°	44	120000
3501425	LED Downlight MADO 150 18W 3000K 2190lm Ø150 Hoogglans	18	2190	3000	≥80	Inbouw	150	83°	44	120000
3501426	LED Downlight MADO 150 18W 4000K 2300lm Ø150 Hoogglans	18	2300	4000	≥80	Inbouw	150	83°	44	120000
3501427	LED Downlight MADO 150 25W 3000K 2990lm Ø150 Hoogglans	25	2990	3000	≥80	Inbouw	150	83°	44	120000
3501428	LED Downlight MADO 150 25W 4000K 3140lm Ø150 Hoogglans	25	3140	4000	≥80	Inbouw	150	83°	44	120000
3501429	LED Downlight MADO 150 33W 3000K 3740lm Ø150 Hoogglans	33	3740	3000	≥80	Inbouw	150	83°	44	120000
3501430	LED Downlight MADO 150 33W 4000K 3930lm Ø150 Hoogglans	33	3930	4000	≥80	Inbouw	150	83°	44	120000
3501379	LED Downlight MADO 195 12W 3000K 1777lm Ø195 Darklight	12	1777	3000	≥80	Inbouw	195	79°	20	120000
3501380	LED Downlight MADO 195 12W 4000K 1869lm Ø195 Darklight	12	1869	4000	≥80	Inbouw	195	79°	20	120000
3501373	LED Downlight MADO 195 18W 3000K 2486lm Ø195 Darklight	18	2486	3000	≥80	Inbouw	195	79°	20	120000
3501381	LED Downlight MADO 195 18W 4000K 2612lm Ø195 Darklight	18	2642	4000	≥80	Inbouw	195	79°	20	120000
3501382	LED Downlight MADO 195 25W 3000K 3395lm Ø195 Darklight	25	3395	3000	≥80	Inbouw	195	79°	20	120000
3501356	LED Downlight MADO 195 25W 4000K 3566lm Ø195 Darklight	25	3566	4000	≥80	Inbouw	195	79°	20	120000
3501437	LED Downlight MADO 195 33W 3000K 4248lm Ø195 Darklight	33	4248	3000	≥80	Inbouw	195	79°	20	120000
3501438	LED Downlight MADO 195 33W 4000K 4460lm Ø195 Darklight	33	4460	4000	≥80	Inbouw	195	79°	20	120000
3501368	LED Downlight MADO 195 39W 3000K 4890lm Ø195 Darklight	39	4890	3000	≥80	Inbouw	195	79°	20	120000
3501371	LED Downlight MADO 195 39W 4000K 5048lm Ø195 Darklight	39	5048	4000	≥80	Inbouw	195	79°	20	120000
3501477	LED Downlight MADO 195 5W 3000K 600lm Ø195 Mat	5	600	3000	≥80	Inbouw	195	74°	44	120000
3501383	LED Downlight MADO 195 12W 3000K 1545lm Ø195 Mat	12	1545	3000	≥80	Inbouw	195	74°	44	120000
3501384	LED Downlight MADO 195 12W 4000K 1625lm Ø195 Mat	12	1625	4000	≥80	Inbouw	195	74°	44	120000
3501385	LED Downlight MADO 195 18W 3000K 2160lm Ø195 Mat	18	2160	3000	≥80	Inbouw	195	74°	44	120000
3501386	LED Downlight MADO 195 18W 4000K 2270lm Ø195 Mat	18	2270	4000	≥80	Inbouw	195	74°	44	120000
3501845	LED Downlight MADO 195 25W 3000K 2950lm Ø195 Mat	25	2950	3000	≥80	Inbouw	195	74°	44	120000
3501357	LED Downlight MADO 195 25W 4000K 3100lm Ø195 Mat	25	3100	4000	≥80	Inbouw	195	74°	44	120000
3501441	LED Downlight MADO 195 33W 3000K 3960lm Ø195 Mat	33	3960	3000	≥80	Inbouw	195	74°	44	120000
3501442	LED Downlight MADO 195 33W 4000K 3875lm Ø195 Mat	33	3875	4000	≥80	Inbouw	195	74°	44	120000
3501369	LED Downlight MADO 195 39W 3000K 4250lm Ø195 Mat	39	4250	3000	≥80	Inbouw	195	74°	44	120000
3501372	LED Downlight MADO 195 39W 4000K 4385lm Ø195 Mat	39	4385	4000	≥80	Inbouw	195	74°	44	120000
3501379	LED Downlight MADO 195 12W 3000K 1695lm Ø195 Hoogglans	12	1545	3000	≥80	Inbouw	195	83°	44	120000
3501380	LED Downlight MADO 195 12W 4000K 1780lm Ø195 Hoogglans	12	1625	4000	≥80	Inbouw	195	83°	44	120000
3501373	LED Downlight MADO 195 18W 3000K 2370lm Ø195 Hoogglans	18	2160	3000	≥80	Inbouw	195	83°	44	120000
3501381	LED Downlight MADO 195 18W 4000K 2490lm Ø195 Hoogglans	18	2270	4000	≥80	Inbouw	195	83°	44	120000
3501382	LED Downlight MADO 195 25W 3000K 3235lm Ø195 Hoogglans	25	2950	3000	≥80	Inbouw	195	83°	44	120000
3501356	LED Downlight MADO 195 25W 4000K 3395lm Ø195 Hoogglans	25	3100	4000	≥80	Inbouw	195	83°	44	120000
3501437	LED Downlight MADO 195 33W 3000K 4045lm Ø195 Hoogglans	33	3960	3000	≥80	Inbouw	195	83°	44	120000
3501438	LED Downlight MADO 195 33W 4000K 4250lm Ø195 Hoogglans	33	3875	4000	≥80	Inbouw	195	83°	44	120000
3501368	LED Downlight MADO 195 39W 3000K 4655lm Ø195 Hoogglans	39	4250	3000	≥80	Inbouw	195	83°	44	120000
3501371	LED Downlight MADO 195 39W 4000K 4810lm Ø195 Hoogglans	39	4385	4000	≥80	Inbouw	195	83°	44	120000
3501575	LED Downlight MADO 240 12W 3000K 1777lm Ø240 Darklight	12	1777	3000	≥80	Inbouw	240	79°	20	120000
3501581	LED Downlight MADO 240 12W 4000K 1869lm Ø240 Darklight	12	1869	4000	≥80	Inbouw	240	79°	20	120000
3501576	LED Downlight MADO 240 18W 3000K 2486lm Ø240 Darklight	18	2486	3000	≥80	Inbouw	240	79°	20	120000
3501582	LED Downlight MADO 240 18W 4000K 2612lm Ø240 Darklight	18	2612	4000	≥80	Inbouw	240	79°	20	120000
3501577	LED Downlight MADO 240 25W 3000K 3395lm Ø240 Darklight	25	3395	3000	≥80	Inbouw	240	79°	20	120000
3501583	LED Downlight MADO 240 25W 4000K 3566lm Ø240 Darklight	25	3566	4000	≥80	Inbouw	240	79°	20	120000
3501578	LED Downlight MADO 240 33W 3000K 4248lm Ø240 Darklight	33	4248	3000	≥80	Inbouw	240	79°	20	120000
3501584	LED Downlight MADO 240 33W 4000K 4460lm Ø240 Darklight	33	4460	4000	≥80	Inbouw	240	79°	20	120000
3501579	LED Downlight MADO 240 39W 3000K 4890lm Ø240 Darklight	39	4890	3000	≥80	Inbouw	240	79°	20	120000
3501585	LED Downlight MADO 240 39W 4000K 5048lm Ø240 Darklight	39	5048	4000	≥80	Inbouw	240	79°	20	120000

BESTELGEGEVENS

Artikelcode	Omschrijving	W	lm	Kelvin	CRI	Type	Ømm	Beam angle	IP	Lifetime L80B10
3501563	LED Downlight MADO 240 12W 3000K 1545lm Ø240 Mat	12	1454	3000	≥80	Inbouw	240	74°	44	120000
3501569	LED Downlight MADO 240 12W 4000K 1625lm Ø240 Mat	12	1625	4000	≥80	Inbouw	240	74°	44	120000
3501564	LED Downlight MADO 240 18W 3000K 2160lm Ø240 Mat	18	2160	3000	≥80	Inbouw	240	74°	44	120000
3501570	LED Downlight MADO 240 18W 4000K 2270lm Ø240 Mat	18	2270	4000	≥80	Inbouw	240	74°	44	120000
3501565	LED Downlight MADO 240 25W 3000K 2950lm Ø240 Mat	25	2950	3000	≥80	Inbouw	240	74°	44	120000
3501571	LED Downlight MADO 240 25W 4000K 3100lm Ø240 Mat	25	3100	4000	≥80	Inbouw	240	74°	44	120000
3501566	LED Downlight MADO 240 33W 3000K 3960lm Ø240 Mat	33	3960	3000	≥80	Inbouw	240	74°	44	120000
3501572	LED Downlight MADO 240 33W 4000K 3875lm Ø240 Mat	33	3875	4000	≥80	Inbouw	240	74°	44	120000
3501567	LED Downlight MADO 240 39W 3000K 4250lm Ø240 Mat	39	4250	3000	≥80	Inbouw	240	74°	44	120000
3501573	LED Downlight MADO 240 39W 4000K 4385lm Ø240 Mat	39	4385	4000	≥80	Inbouw	240	74°	44	120000
3501551	LED Downlight MADO 240 12W 3000K 1695lm Ø240 Hoogglans	12	1454	3000	≥80	Inbouw	240	83°	44	120000
3501557	LED Downlight MADO 240 12W 4000K 1780lm Ø240 Hoogglans	12	1625	4000	≥80	Inbouw	240	83°	44	120000
3501552	LED Downlight MADO 240 18W 3000K 2370lm Ø240 Hoogglans	18	2160	3000	≥80	Inbouw	240	83°	44	120000
3501558	LED Downlight MADO 240 18W 4000K 2490lm Ø240 Hoogglans	18	2270	4000	≥80	Inbouw	240	83°	44	120000
3501553	LED Downlight MADO 240 25W 3000K 3235lm Ø240 Hoogglans	25	2950	3000	≥80	Inbouw	240	83°	44	120000
3501559	LED Downlight MADO 240 25W 4000K 3395lm Ø240 Hoogglans	25	3100	4000	≥80	Inbouw	240	83°	44	120000
3501554	LED Downlight MADO 240 33W 3000K 4045lm Ø240 Hoogglans	33	3960	3000	≥80	Inbouw	240	83°	44	120000
3501560	LED Downlight MADO 240 33W 4000K 4250lm Ø240 Hoogglans	33	3875	4000	≥80	Inbouw	240	83°	44	120000
3501555	LED Downlight MADO 240 39W 3000K 4655lm Ø240 Hoogglans	39	4250	3000	≥80	Inbouw	240	83°	44	120000
3501561	LED Downlight MADO 240 39W 4000K 4810lm Ø240 Hoogglans	39	4385	4000	≥80	Inbouw	240	83°	44	120000
3501451	LED Downlight MADO Opbouw 5W 3000K 635lm Ø130 Mat	5	635	3000	≥80	Opbouw	130	73°	43	120000
3501452	LED Downlight MADO Opbouw 5W 4000K 665lm Ø130 Mat	5	665	4000	≥80	Opbouw	130	73°	43	120000
3501238	LED Downlight MADO Opbouw 9W 3000K 1025lm Ø130 Mat	9	1025	3000	≥80	Opbouw	130	73°	43	120000
3501252	LED Downlight MADO Opbouw 9W 4000K 1075lm Ø130 Mat	9	1075	4000	≥80	Opbouw	130	73°	43	120000
3501253	LED Downlight MADO Opbouw 13W 3000K 1390lm Ø130 Mat	13	1390	3000	≥80	Opbouw	130	73°	43	120000
3501239	LED Downlight MADO Opbouw 13W 4000K 1460lm Ø130 Mat	13	1460	4000	≥80	Opbouw	130	73°	43	120000
3501453	LED Downlight MADO Opbouw 19W 3000K 1900lm Ø130 Mat	19	1900	3000	≥80	Opbouw	130	73°	43	120000
3501454	LED Downlight MADO Opbouw 19W 4000K 1985lm Ø130 Mat	19	1985	4000	≥80	Opbouw	130	73°	43	120000
3501455	LED Downlight MADO Opbouw 9W 3000K 1125lm Ø160 Mat	9	1125	3000	≥80	Opbouw	160	77°	43	120000
3501456	LED Downlight MADO Opbouw 9W 4000K 1185lm Ø160 Mat	9	1185	4000	≥80	Opbouw	160	77°	43	120000
3501246	LED Downlight MADO Opbouw 12W 3000K 1565lm Ø160 Mat	12	1565	3000	≥80	Opbouw	160	77°	43	120000
3501247	LED Downlight MADO Opbouw 12W 4000K 1645lm Ø160 Mat	12	1645	4000	≥80	Opbouw	160	77°	43	120000
3501248	LED Downlight MADO Opbouw 18W 3000K 2190lm Ø160 Mat	18	2190	3000	≥80	Opbouw	160	77°	43	120000
3501249	LED Downlight MADO Opbouw 18W 4000K 2300lm Ø160 Mat	18	2300	4000	≥80	Opbouw	160	77°	43	120000
3501457	LED Downlight MADO Opbouw 25W 3000K 2990lm Ø160 Mat	25	2990	3000	≥80	Opbouw	160	77°	43	120000
3501458	LED Downlight MADO Opbouw 25W 4000K 3140lm Ø160 Mat	25	3140	4000	≥80	Opbouw	160	77°	43	120000
3501459	LED Downlight MADO Opbouw 9W 3000K 1110lm Ø205 Mat	9	1110	3000	≥80	Opbouw	205	74°	43	120000
3501460	LED Downlight MADO Opbouw 9W 4000K 1170lm Ø205 Mat	9	1170	4000	≥80	Opbouw	205	74°	43	120000
3501330	LED Downlight MADO Opbouw 12W 3000K 1545lm Ø205 Mat	12	1545	3000	≥80	Opbouw	205	74°	43	120000
3501337	LED Downlight MADO Opbouw 12W 4000K 1625lm Ø205 Mat	12	1625	4000	≥80	Opbouw	205	74°	43	120000
3501461	LED Downlight MADO Opbouw 18W 3000K 2160lm Ø205 Mat	18	2160	3000	≥80	Opbouw	205	74°	43	120000
3501462	LED Downlight MADO Opbouw 18W 4000K 2270lm Ø205 Mat	18	2270	4000	≥80	Opbouw	205	74°	43	120000
3501348	LED Downlight MADO Opbouw 25W 3000K 2950lm Ø205 Mat	25	2950	3000	≥80	Opbouw	205	74°	43	120000
3501360	LED Downlight MADO Opbouw 25W 4000K 3100lm Ø205 Mat	25	3100	4000	≥80	Opbouw	205	74°	43	120000
3501463	LED Downlight MADO Opbouw 33W 3000K 3690lm Ø205 Mat	33	3690	3000	≥80	Opbouw	205	74°	43	120000
3501464	LED Downlight MADO Opbouw 33W 4000K 3875lm Ø205 Mat	33	3875	4000	≥80	Opbouw	205	74°	43	120000
3501339	LED Pendel Downlight Mado 205 Darklight 12W 4000K 1869lm	12	1869	4000	≥80	Pendel	205	77º	20	120000
3501377	LED Pendel Downlight Mado 205 Darklight 18W 3000K 2486lm	18	2486	3000	≥80	Pendel	205	77º	20	120000
3501350	LED Pendel Downlight Mado 205 Darklight 25W 3000K 3395lm	25	3395	3000	≥80	Pendel	205	77º	20	120000
3501362	LED Pendel Downlight Mado 205 Darklight 25W 4000K 3566lm	25	3566	4000	≥80	Pendel	205	77º	20	120000
3501331	LED Pendel Downlight Mado 205 Mat IP40 12W 3000K 1545lm	12	1545	3000	≥80	Pendel	205	84º	20	120000
3501340	LED Pendel Downlight Mado 205 Mat IP40 12W 4000K 1625lm	12	1625	4000	≥80	Pendel	205	84º	20	120000
3501351	LED Pendel Downlight Mado 205 Mat IP40 25W 3000K 2950lm	25	2950	3000	≥80	Pendel	205	84º	20	120000
3501363	LED Pendel Downlight Mado 205 Mat IP40 25W 4000K 3100lm	25	3100	4000	≥80	Pendel	205	84º	20	120000

Initiële prestaties (conform IEC) - Tolerantie +/- 10%

LED DOWNLIGHT **MADO**

PRAGMALUX PROFESSIONAL LIGHTING

PRODUCTGEGEVENS

Elektrische gegevens	
Ingangsspanning (V)	220-240
Ingangsfrequentie (Hz)	50/60
Arbeidsfactor (λ)	≥0.95
Driver	Externe
	Flikkervrij
	P_{st}^{LM}: ≤1 SVM:≤4
Dimbaar	Nee / DALI / 1-10V / Casambi
Aansluiting	Max 2x1,5 mm² wire
	Push-Terminal 2-pole

Certificaten & Normen	
Driver certificaten	CE / ENEC / KEMA-KEUR
Armatuur certificaten	CE
IEC beschermingsklasse	II
IP-classificatie	IP20/IP44
IK-classificatie	IK02
IEC	EN IEC 62722-2-1
LM80 (TM21) L90B50 (uur)	>50,000
UGR	≤ 19
Lichtbron vervangbaar	Nee

Toepassingsomstandigheden	
Omgevingstemperatuur Tq	25°C
Bereik omgevingstemperatuur	-20 ~ +40°C

Kleuren & materialen	
Materiaal behuizing	Aluminium
Optisch-/Lens-/Reflectormateriaal	PC
Kleur behuizing	Wit

Omschrijving	Driver failure rate at 5,000h	Inrush current		Max. Drivers op MCB			
		Ipeak (A)	Twidth (µs)	B 10A	B 16A	C 10A	C 16A
LED Downlight MADO	≤1%	5	50	31	50	52	85

AFMETINGEN

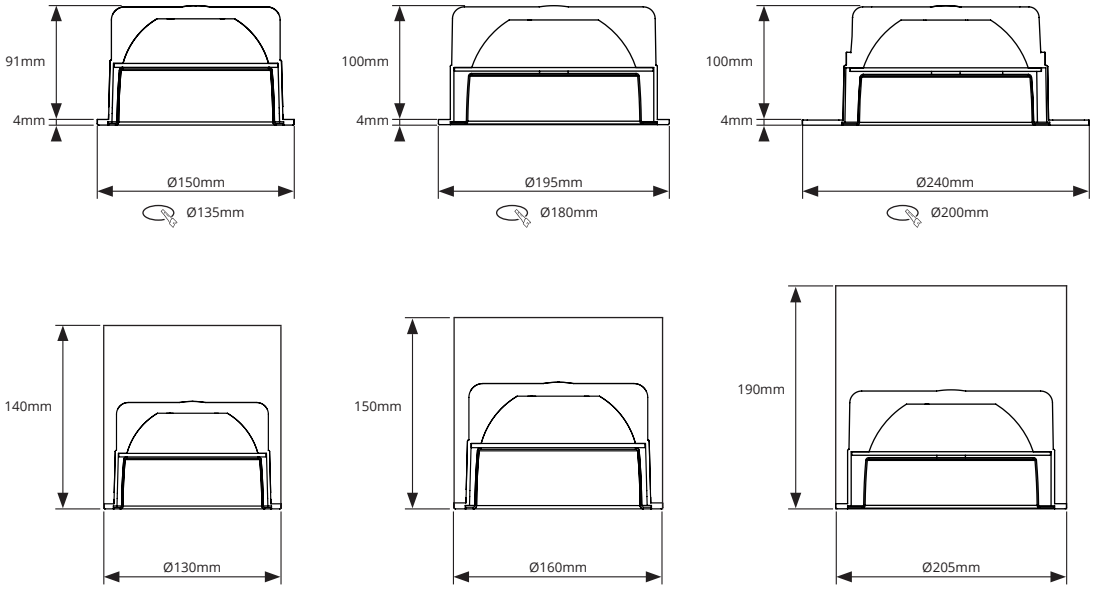

FOTOMETRISCHE GEGEVENS

Downlight Mado 25W 4000K Darklight

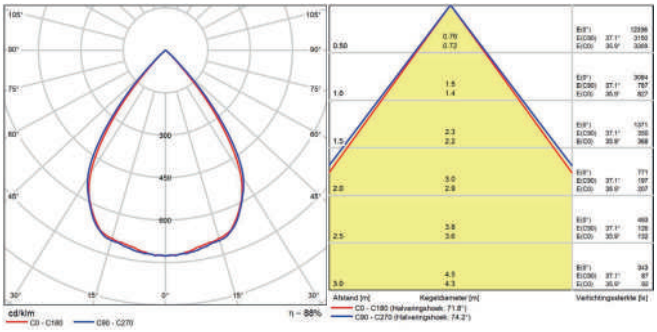

Downlight Mado 25W 4000K Mat

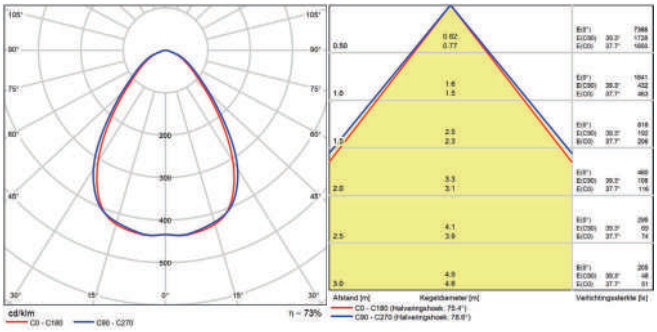

LED DOWNLIGHT **MADO**

Downlink Mado 25W 4000K Hoogglans

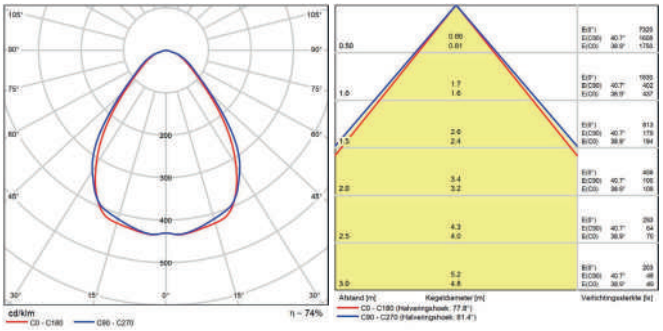

PRODUCTDETAILS

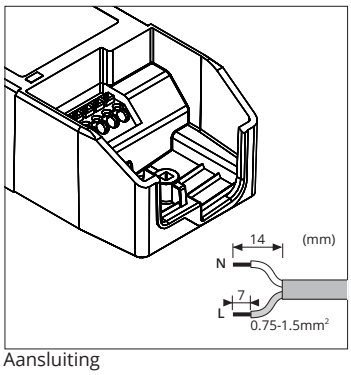

Aansluiting

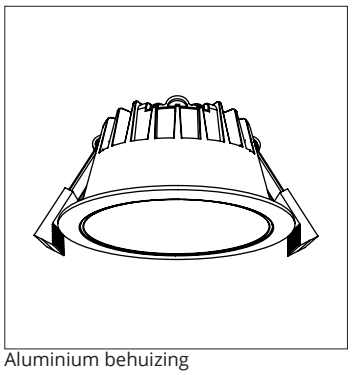

Aluminium behuizing

PROJECTEN

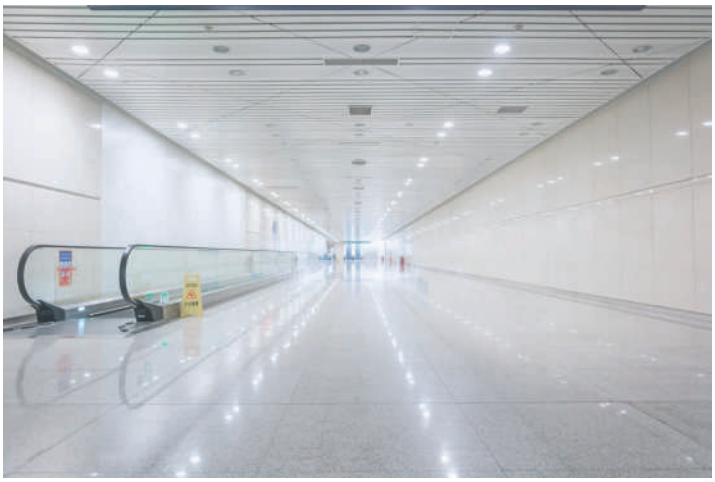

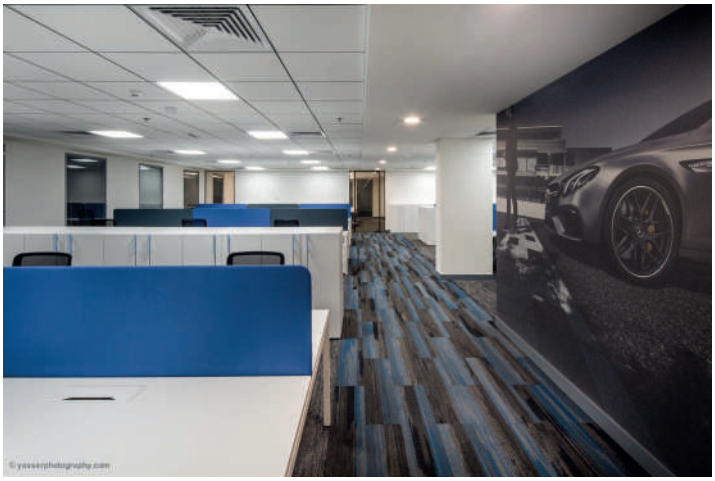

©2022 Pragmalux - PDL Lighting B.V. Alle rechten voorbehouden. PDL Lighting B.V. doet geen uitspraken over en geeft geen garanties voor de nauwkeurigheid of volledigheid van de informatie in dit document en kan op geen enkele wijze aansprakelijk worden gesteld voor handelingen die op deze informatie worden gebaseerd. De informatie in dit document is niet bedoeld als offerte en maakt geen deel uit van enige aanbieding of overeenkomst, Fouten en omissies voorbehouden.

Versie 080422