PRAGMALUX
PROFESSIONAL LIGHTING

5 PRAGMALUX JAAR GARANTIE *
PREMIUM KWALITEIT

LED OPBOUW-/PENDELARMATUUR
OPTIC



Visueel Comfort

De OPTIC-armaturenfamilie combineert hoogwaardig design, maximaal visueel comfort en topprestaties in één modulair systeem. Met verschillende paneel-, bandraster- en opbouwvarianten biedt de serie maximale ontwerpvrijheid. De armaturen voldoen aan de strengste eisen van moderne projecten en zijn uitermate geschikt voor duurzame en circulaire toepassingen. Flexibele kleuren, optieken en montagemethoden maken het armatuur passend voor ieder interieur. Eén productfamilie met oneindige toepassingsmogelijkheden!





DIMPROTOCOLLEN

DALI 2 · 1-10V · PUSH Dim · FASE Dim · CASAMBI · Helvar

KENMERKEN

- UGR<16 (maximaal visueel comfort)
- CRI90+ (natuurlijke kleurweergave)
- Instelbare kleurtemperatuur 3000K-3500K-4000K
- Verkrijgbaar in maatwerk en diverse varianten
- Zeer lange levensduur 100.000 uur L90B10
- Modulair en circulair opgebouwd

TOEPASSINGEN

- Kantoren
- Onderwijsruimtes
- Gezondheidszorginstellingen
- Vergaderruimtes
- Retail & showrooms
- Duurzame BREEAM- en WELL-projecten

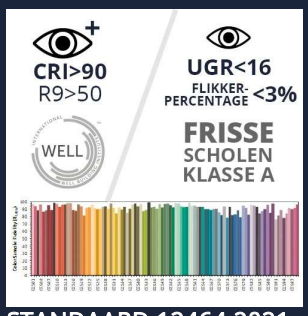

STANDAARD 12464:2021
Frisse scholen/WELL-Building



MONTAGE
Eenvoudig te installeren



LED OPBOUW-/PENDELARMATUUR **OPTIC**

PRAGMALUX PROFESSIONAL LIGHTING

PRODUCTGEGEVENS

Netspanning:	220-240V
Wattage:	26-50W
Lichtstroom:	3200-6700lm
Kleurtemperatuur:	3000-4000K
Kleurweergave:	90-100
Lichtbundelspreiding:	80-90°
Cosinus phi:	0,9-0,95
Klasse:	II
Protectie:	IP20 / IK02
Bedrijfstemperatuur:	-10-40
Levensduur:	54000-150000 (L80B10), 51000-100000 (L90B10) Ta 25 °C
Markering:	CE



AFMETINGEN

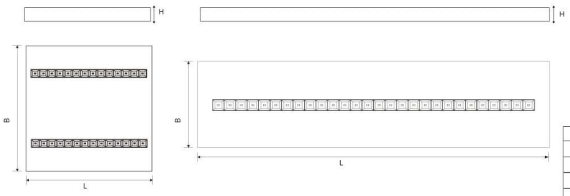

Afmetingen (cm)

B	L	H
60	60	6
30	150	6
30	120	6
20	120	6
20	157	6

BESTELGEGEVENS

Artikelcode	Omschrijving	W	lm	Kleur
1089300-DA	Pragmalux LED Opbouwarmatuur Optic matte reflector 60x60cm 36W 4350-4750lm 3000K-3500K-4000K 3CCT CRI>90 UGR<16 wit RAL9003 + Philips DALI driver	36	4350-4750	Wit
1089300-PH	Pragmalux LED Opbouwarmatuur Optic matte reflector 60x60cm 26-36W 3550-4750lm 3000K-3500K-4000K 3CCT CRI>90 UGR<16 wit RAL9003 + Philips driver	26-36	4350-4750	Wit
1089324-DA	Pragmalux LED Opbouwarmatuur Optic matte reflector 30x120cm 36W 4350-4750lm 3000K-3500K-4000K 3CCT CRI>90 UGR<16 wit RAL9003 + Philips DALI driver	36	4350-4750	Wit
1089324-PH	Pragmalux LED Opbouwarmatuur Optic matte reflector 30x120cm 26-36W 3550-4750lm 3000K-3500K-4000K 3CCT CRI>90 UGR<16 wit RAL9003 + Philips driver	26-36	3550-4750	Wit
1089348-DA	Pragmalux LED Opbouwarmatuur Optic matte reflector 20x120cm 36W 4350-4750lm 3000K-3500K-4000K 3CCT CRI>90 UGR<16 wit RAL9003 + Philips DALI driver	36	4350-4750	Wit
1089348-PH	Pragmalux LED Opbouwarmatuur Optic matte reflector 20x120cm 26-36W 3550-4750lm 3000K-3500K-4000K 3CCT CRI>90 UGR<16 wit RAL9003 + Philips driver	26-36	3550-4750	Wit
H1089300-DA	Pragmalux LED Opbouwarmatuur Optic hoogglans reflector 60x60cm 36W 4400-4800lm 3000K-3500K-4000K 3CCT CRI>90 UGR<16 wit RAL9003 + Philips DALI driver	36	4400-4800	Wit
H1089300-PH	Pragmalux LED Opbouwarmatuur Optic hoogglans reflector 60x60cm 26-36W 3600-4800lm 3000K-3500K-4000K 3CCT CRI>90 UGR<16 wit RAL9003 + Philips driver	26-36	3600-4800	Wit
H1089324-DA	Pragmalux LED Opbouwarmatuur Optic hoogglans reflector 30x120cm 36W 4400-4800lm 3000K-3500K-4000K 3CCT CRI>90 UGR<16 wit RAL9003 + Philips DALI driver	36	4400-4800	Wit
H1089324-PH	Pragmalux LED Opbouwarmatuur Optic hoogglans reflector 30x120cm 26-36W 3600-4800lm 3000K-3500K-4000K 3CCT CRI>90 UGR<16 wit RAL9003 + Philips driver	26-36	3600-4800	Wit
H1089348-DA	Pragmalux LED Opbouwarmatuur Optic hoogglans reflector 20x120cm 36W 4400-4800lm 3000K-3500K-4000K 3CCT CRI>90 UGR<16 wit RAL9003 + Philips DALI driver	36	4400-4800	Wit
H1089348-PH	Pragmalux LED Opbouwarmatuur Optic hoogglans reflector 20x120cm 26-36W 3600-4800lm 3000K-3500K-4000K 3CCT CRI>90 UGR<16 wit RAL9003 + Philips driver	26-36	3600-4800	Wit

Z1089317-DA	Pragmalux LED Opbouwarmatuur Optic zwarte reflector 60x60cm 36W 4050-4400lm 3000K-3500K-4000K 3CCT CRI>90 UGR<16 zwart RAL9005 + Philips DALI driver	36	4050-4400	Zwart
Z1089317-PH	Pragmalux LED Opbouwarmatuur Optic zwarte reflector 60x60cm 26-36W 3200-4400lm 3000K-3500K-4000K 3CCT CRI>90 UGR<16 zwart RAL9005 + Philips driver	26-36	3200-4400	Zwart
Z1089331-PH	Pragmalux LED Opbouwarmatuur Optic zwarte reflector 30x120cm 26-36W 3200-4400lm 3000K-3500K-4000K 3CCT CRI>90 UGR<16 zwart RAL9005 + Philips driver	26-36	3200-4400	Zwart
Z1089331-DA	Pragmalux LED Opbouwarmatuur Optic zwarte reflector 30x120cm 36W 4050-4400lm 3000K-3500K-4000K 3CCT CRI>90 UGR<16 zwart RAL9005 + Philips DALI driver	36	4050-4400	Zwart
H2004108-OS60	Pragmalux LED Opbouwarmatuur Optic hoogglans reflector 200x1570mm 38-50W 4950-6700lm 3000K-3500K-4000K 3CCT CRI>90 UGR<16 wit RAL9003 + Osram driver	38-50	4950-6700	Wit
2004108-OS60	Pragmalux LED Opbouwarmatuur Optic matte reflector 200x1570mm 38-50W 4900-6650lm 3000K-3500K-4000K 3CCT CRI>90 UGR<16 wit RAL9003 + Osram driver	38-50	4900-6650	Wit

ACCESSOIRES



1048352



1089133

FOTOMETRISCHE GEGEVENS

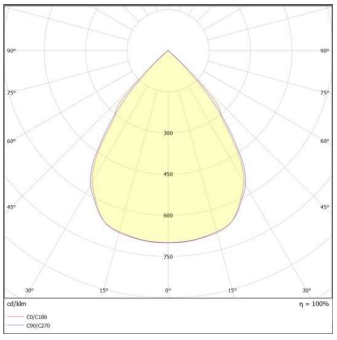

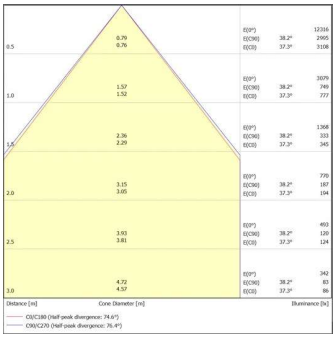

PRODUCTDETAILS

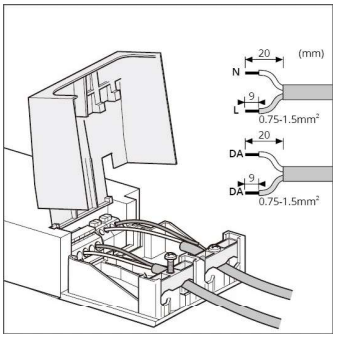

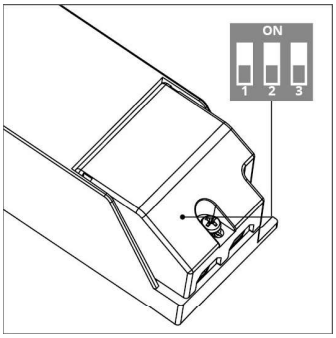

PROJECTEN



©2026 Pragmalux - PDL Lighting B.V. Alle rechten voorbehouden. PDL Lighting B.V. doet geen uitspraken over en geeft geen garanties voor de nauwkeurigheid of volledigheid van de informatie in dit document en kan op geen enkele wijze aansprakelijk worden gesteld voor handelingen die op deze informatie worden gebaseerd. De informatie in dit document is niet bedoeld als offerte en maakt geen deel uit van enige aanbieding of overeenkomst, Fouten en omissies voorbehouden.